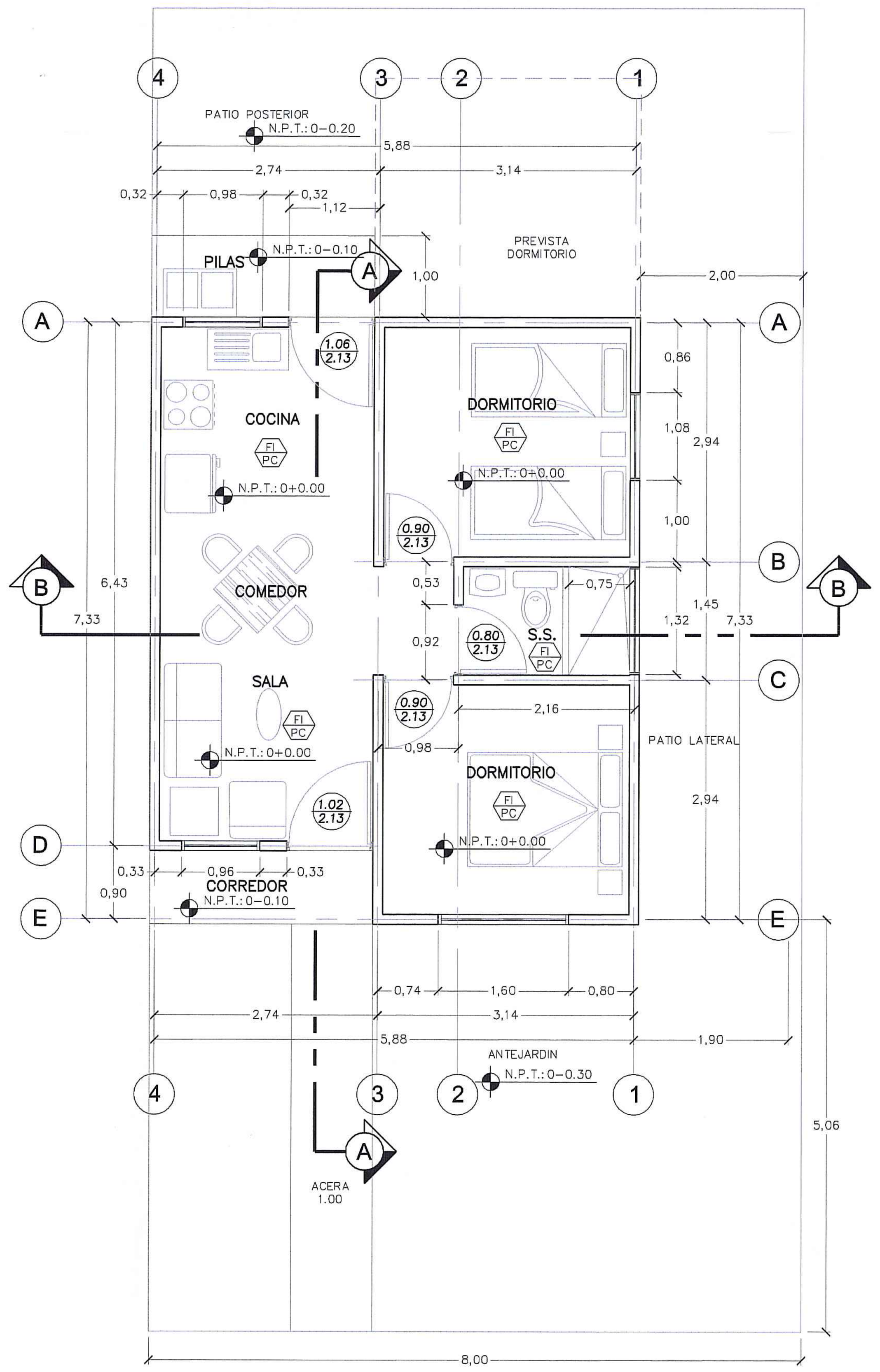

PLANTA DE DISTRIBUCIÓN ARQUITECTÓNICA
ESC 1 : 50

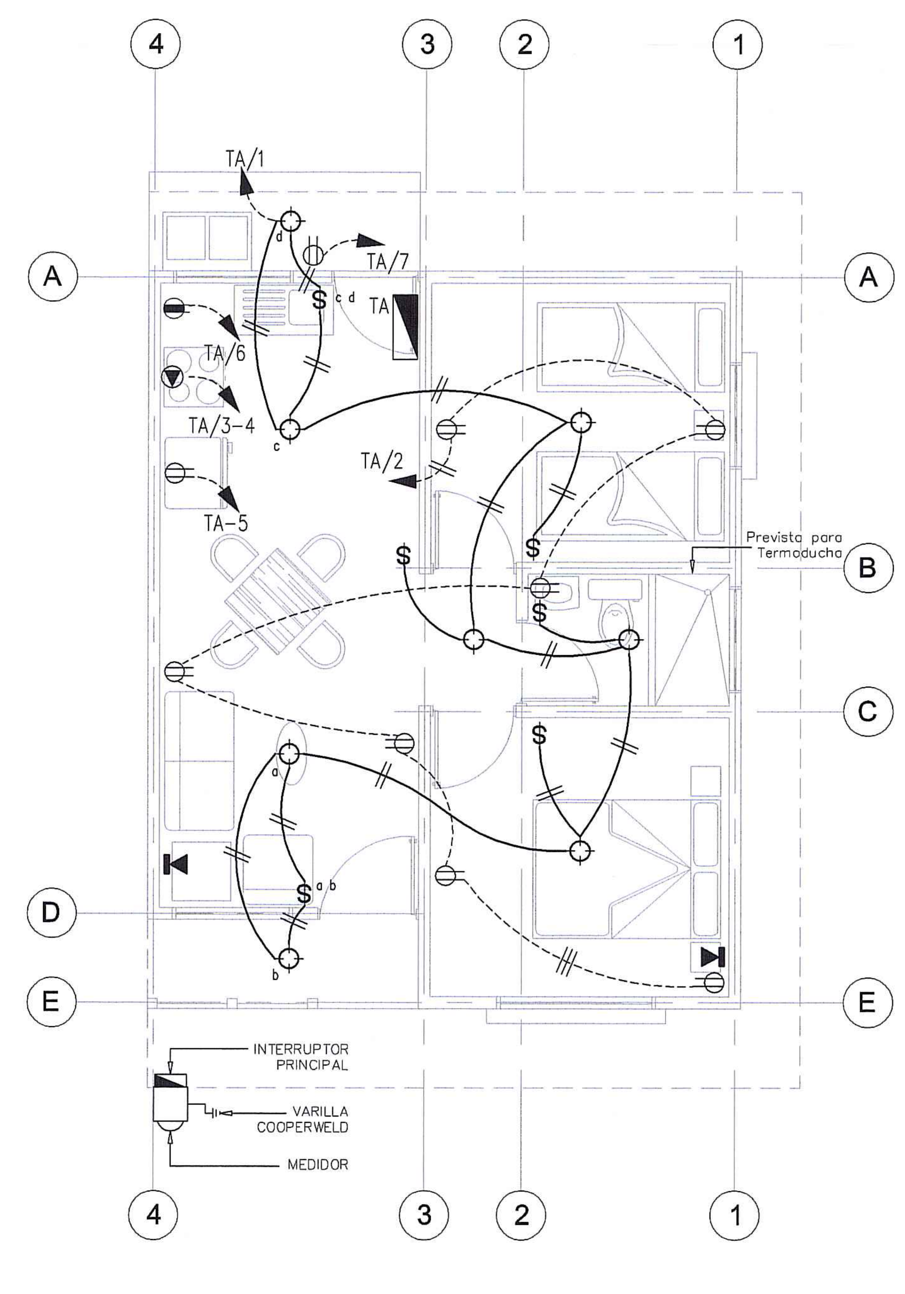

PLANTA DE DISTRIBUCIÓN ELÉCTRICA
ESC 1 : 50

TABLERO DE DISTRIBUCIÓN ELÉCTRICA "TA"

NUMERO DE CIRCUITO	CARGA	SALIDAS	DUCTO (CONDUIT)	CONDUCTO	WATTS	WATTS	INTERRUP.	VOLTIOS	% CAÍDA VOLTAJE
			mm	THHN	CARGA	FASE	POL/AMP	120/220	
1	ILUMINACIÓN GENERAL	9	13	2#12	1000	A	1/20	120	0.92
2	TOMACORRIENTES GENERALES	6	13	3#12	1500	B	1/20	120	1.25
3-4	SALIDA COCINA	1	25	3#8	8000	AB	2/40	220	0.06
5	TOMACORRIENTES COCINA	1	13	3#12	1500	B	1/20	120	0.25
6	TOMACORRIENTES COCINA	1	13	3#12	1500	A	1/20	120	0.25
7	TOMACORRIENTES PILAS	1	13	3#12	1500	B	1/20	120	0.25
8	LIBRE								
					15000	WATTS			

CENTRO CARGA BTICINO O CUTLER HAMMER – TIPO CHP8 – 120/220 VOLTIOS – MONOFÁSICO – B/T – 4H – N/S – BARRAS 125 AMP. TIPO EMPOTRAR
8 ESPACIOS – LLEVARÁ PROTECCIÓN PRINCIPAL CUCHILLA 2 POLOS, 100AMP

* NOTA: AB: SOLO SE DEJARÁN LOS CABOS DE TUBO CONDUIT ø12,5mm EN PAREDES COMO PREVISTA.

NOTAS SISTEMA ELÉCTRICO

Todo la instalación eléctrica y todo la instalación telefónica serán totalmente entubada.

De preferencia se utilizara el siguiente código de colores en los cables eléctricos.

fases A y B = rojo y azul respectivamente
neutro = blanco
tierra = verde

Todos los bajantes de iluminación utilizarán cable del tipo tsj 2X14 awg. estos bajantes deberán presentar conector para tsj en la respectiva caja de conexión.

Ninguna salida telefónica o de tv podrá estar ubicada a menos de 20cm de una salida eléctrico.

Se exije un cable de tierra en la alimentación del tablero este cable se conectara en un extremo al borde de tierra del medidor, y en el otro extremo se deberá conectar a la barra de tierra de cada tablero, la cual independiente de la barra de neutros.

Las salidas a las lámparas se harán desde cajas octogonales debidamente acopladas a las tuberías mediante conectores de presión.

Las tuberías se ajustarán a las cerchas utilizando gazas metálicas de un ojo.

Para tomacorrientes y apagadores se utilizarán cajas rectangulares, también acopladas a las tuberías mediante los respectivos conectores.

TABLA DE ACABADOS

CIELOS		PISOS	
FI	CIELO SUSPENDIDO 61X61cm	PC	PISO CONCRETO LUJADO

PAREDES	
RAE	PARED DE BLOQUES DE CONCRETO 12x20x40cm CON REPELLO EXTERNO-INTERNO QUEMADO

VENTANAS	
VF	VIDRIO FIJO
CE	CELOSÍAS DE VIDRIO TRANSPARENTE CON MARCO

PAREDES

Los paredes externas se recubrirán con repello quemado o por algún tipo de recubrimiento que garantice la impermeabilidad.
Las paredes de los baños serán lujadas a una altura de 1.80m.

PUERTAS

LOS MARCOS EN VENTANAS SERÁN DE ALUMINIO NATURAL TIPO X11 CON VIDRIO CLARO 4mm, BAÑO VIRIO ESCARCHADO CON PALETAS PREPULIDAS
LOS MARCOS EN PUERTAS DEBERÁN SER EN MADERA LAUREL 1"X4"CON BATIENTE 1/2" X 1"

SIMBOLOGÍA ELÉCTRICA

⊕	SALIDA DE LÁMPARA INCANDESCENTE EN CIELO
$	APAGADOR SENCILLO,DOBLE Y TRIPLE 120vac A 110cm DE ALTURA SNPT
⊕	TOMA DOBLE, CON TAPA METÁLICA, 120vac. 15amps. A 30cm DE ALTURA Y 110cm DE ALTURA RESPECTIVAMENTE
◩	CENTRO DE CARGA CUTLER HAMMER DE 8 ESPACIOS A 1.80m DE ALTURA
⊏⊐	INTERRUPTOR PRINCIPAL, CUCHILLA 2 POLOS, 100AMP
Ⓜ	BASE PARA MEDIDOR A 2.00m DE ALTURA
▼	SALIDA PARA TELÉFONO TIPO RJ 45 CON PLACA METÁLICA A 30cm DE ALTURA
▲	TOMA ESPECIAL PARA COCINA 240v 40 AMPERIOS – A 50cm SNPT

TABLA "B"
PROYECTOS SIN TRANSFORMADOR
TABLA RESUMEN DEL PROYECTO

DESCRIPCIÓN	TABLERO "A"
KVA TOTALES	15.00
KVA DEMANDADOS	12.00
FACTORES DE DEMANDA	0.80
FACTORES DE POTENCIA	0.90
ACOMETIDA	
LÍNEAS VIVAS	2 #6 THHN
NEUTRO	1 #6 THHN
TIERRA	1 #8 THHN
LONGITUD	12.00 m
VOLTAJE NOMINAL	240
VOLTAJE CALCULADO	238.4
% CAÍDA DE VOLTAJE	0.6

Contrato OA-440664
Monto tasado ¢68,870,000.00
Fecha: 17/04/2008
C-970479-2005
Profes.: ICO-
Propiet: FU
Factura: OA
Deposito:
Banco: 05
ESTE VISADO TIENE VIGENCIA DE UN AÑO, VENCE EL 17/04/2009
TRAMITA: TRASLADO DE SELLOS
(DEBE REALIZAR EL RESELLO).

Contrato OC-521553-EX
Monto tasado ¢36,570,000.00
Fecha: 01/11/2010
C-970479-2005
Profes.: ICO-3207 Tamaño: 252 m2
Propiet: FUPROVI
ESTE VISADO TIENE VIGENCIA DE UN AÑO, VENCE EL 01/11/2011
SE REGISTRAN UNICAMENTE 6 VIVIENDAS

Contrato OC-521559-EX
Monto tasado ¢86,000,000.00
Fecha: 01/11/2010
C-970479-2005
Profes.: IME-9710 Tamaño: 252 m2
Propiet: FUPROVI
ESTE VISADO TIENE VIGENCIA DE UN AÑO, VENCE EL 01/11/2011
INSPECCION ELECTRICA DEL OC-521553EX

COLEGIO FEDERADO DE INGENIEROS Y DE ARQUITECTOS — ANALISIS DE PROYECTOS

MODIFICACION 1

–ESTE PROYECTO ESTA APROBADO POR EL INSTITUTO NACIONAL DE VIVIENDA Y URBANISMO EN LA FECHA 24-7-2008
–APROBADO POR EL MINISTERIO DE SALUD, FECHA 16-5-2008, SEGÚN OFICIO UPAH-0191-2008
– APROBADO POR EL AyA, FECHA 10-8-2009, SEGÚN OFICIO URB-2009-47 Y BIT-2009-52
– APROBADO POR LA MUNICIPALIDAD DE PARAISO PERMISO NUMERO 2067-09, FECHA 04-09-2009

MINISTERIO DE SALUD — REGION CENTRAL ESTE

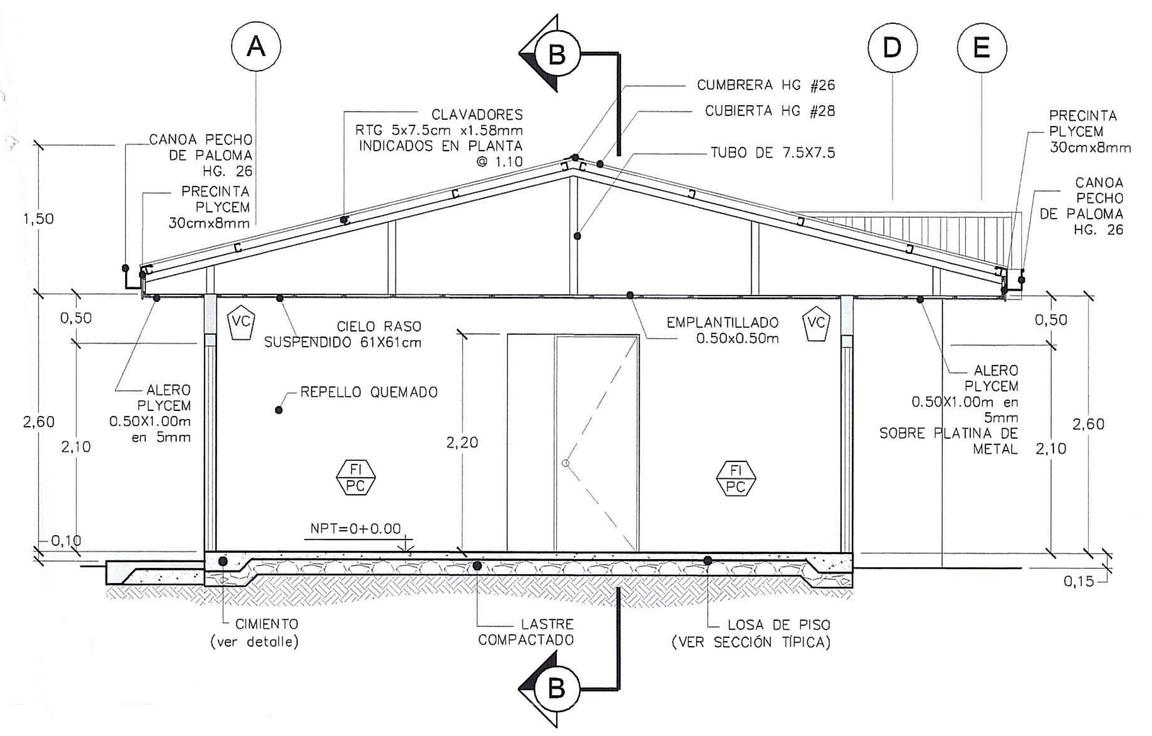

CORTE LONGITUDINAL A-A
ESC 1 : 50

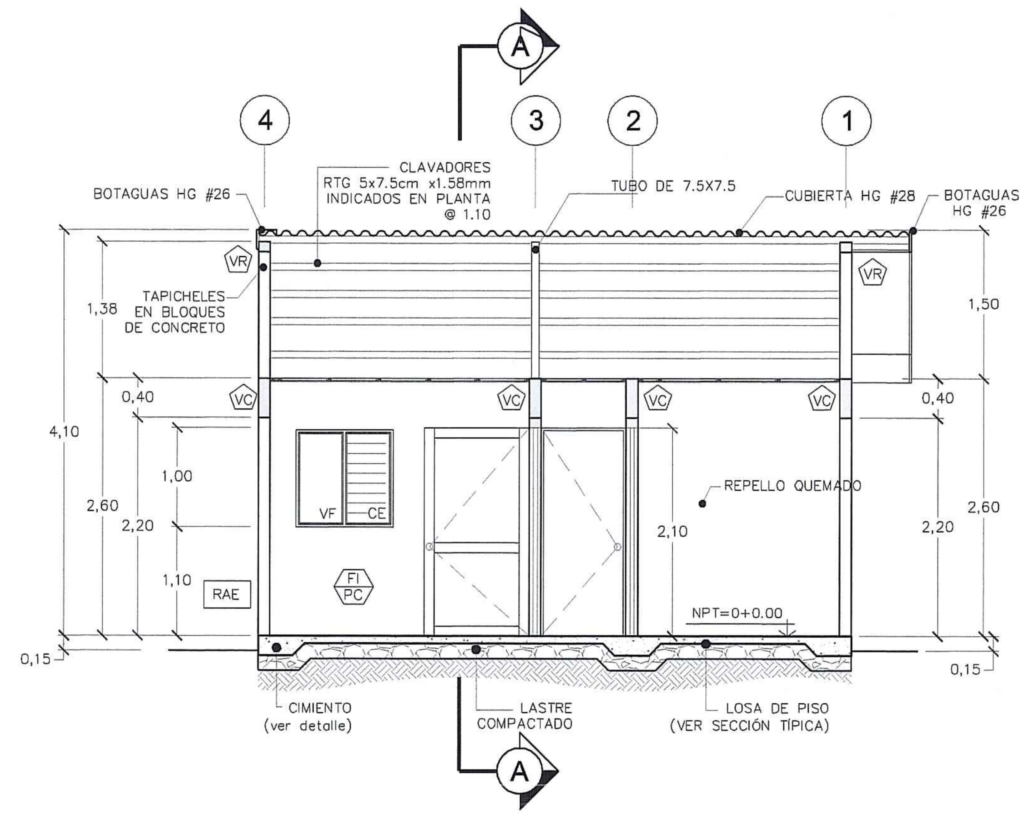

CORTE TRANSVERSAL B-B
ESC 1 : 50

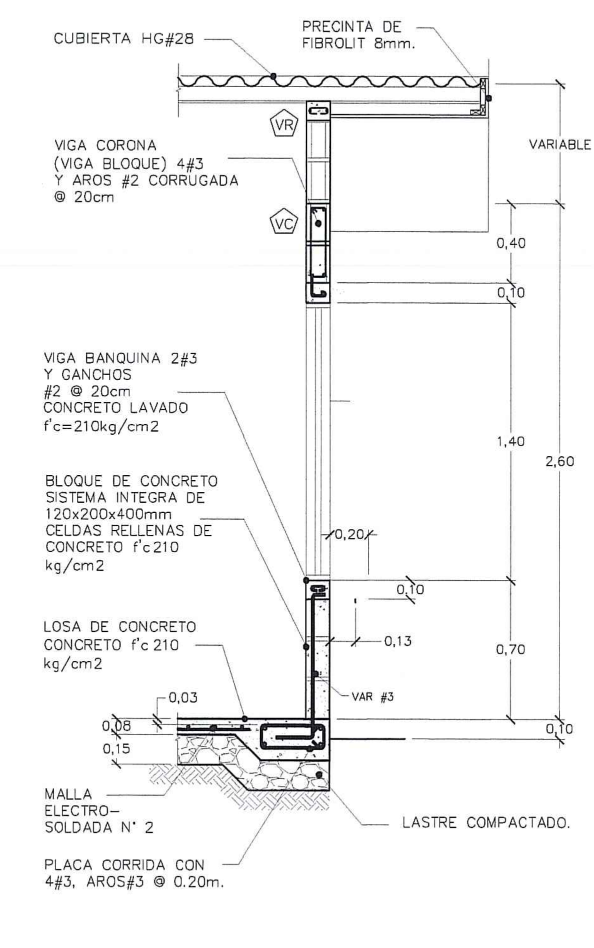

SECCIÓN DE PARED EN FACHADA PRINCIPAL
ESCALA 1:25

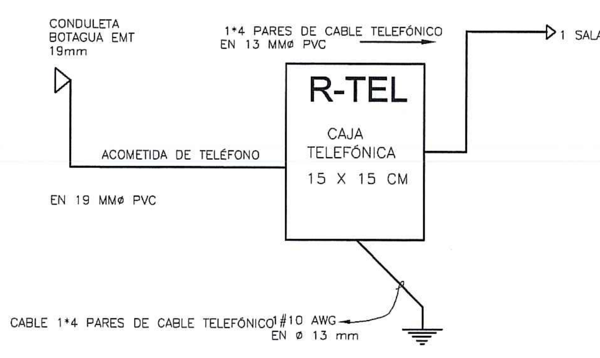

DIAGRAMA TELEFÓNICO
SIN ESCALA

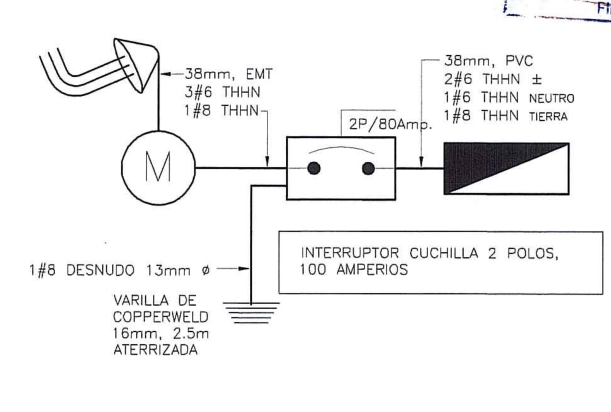

DIAGRAMA UNIFILAR ELÉCTRICO
SIN ESCALA

INSTITUTO NACIONAL DE VIVIENDA Y URBANISMO — DIRECCIÓN DE URBANISMO
Por cuanto las instituciones consultadas han mostrado su conformidad en relación al campo atinente a cada una de ellas, el presente plano es:
VISADO DE URBANIZACIÓN
FIRMA — FECHA 01 FEB. 2011

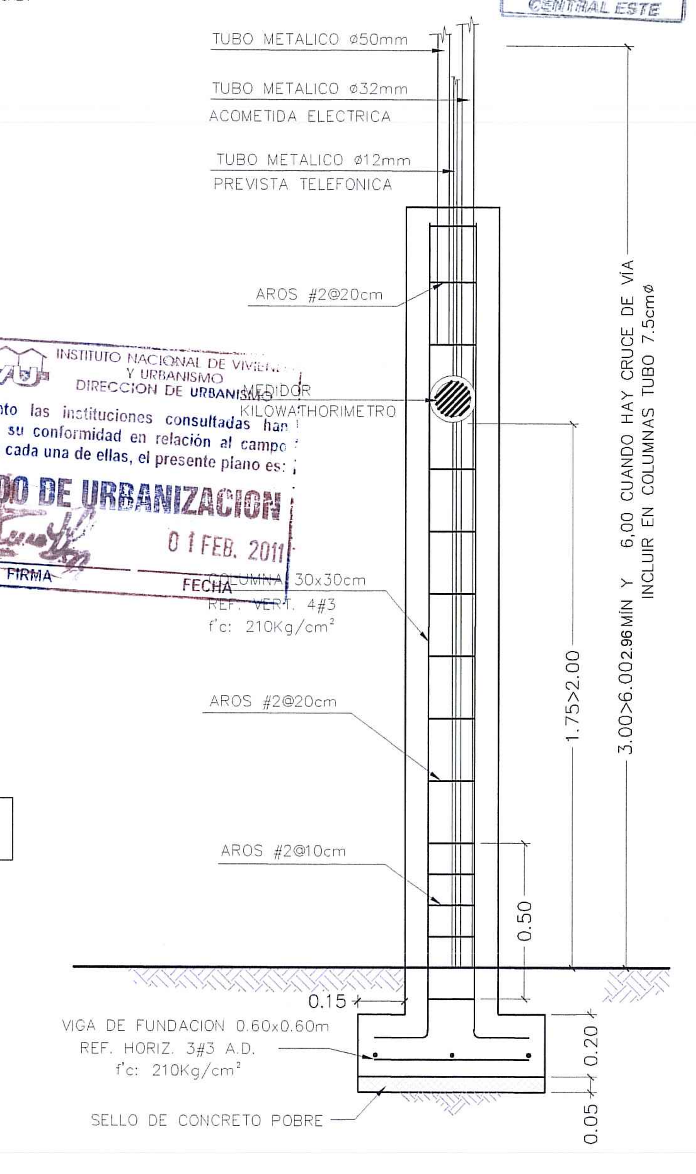

DETALLE DE COLUMNA
SIN ESCALA
PARA MEDIDOR

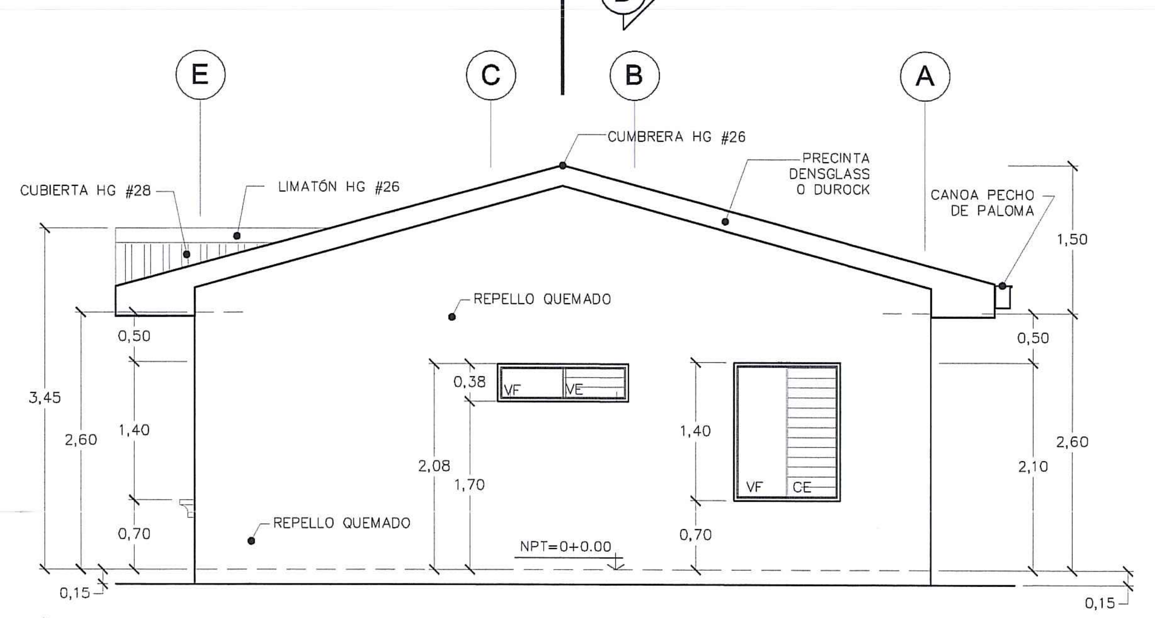

FACHADA LATERAL DERECHA
ESC 1 : 50

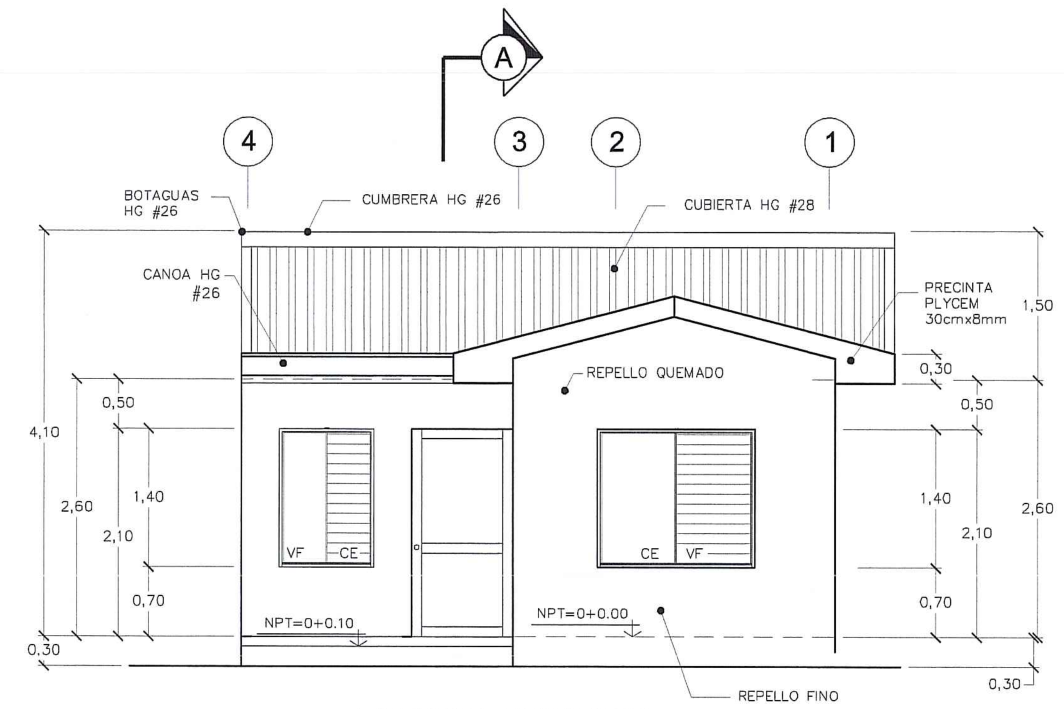

FACHADA PRINCIPAL
ESC 1 : 50

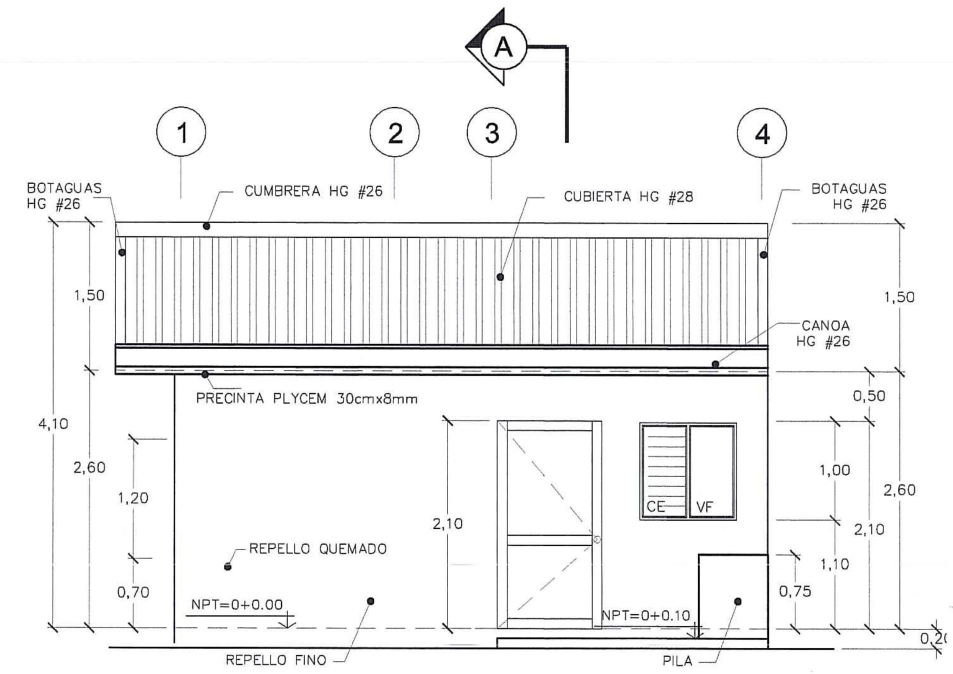

FACHADA POSTERIOR
ESC 1 : 50

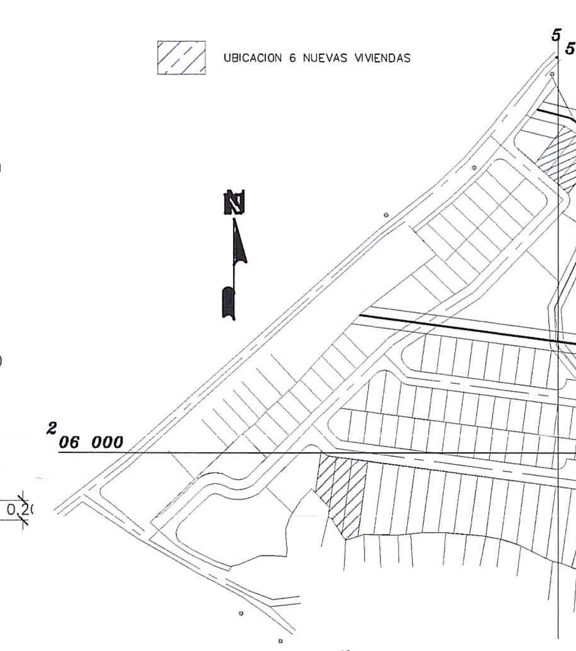

DISEÑO DE SITIO
ESCALA 1:2500

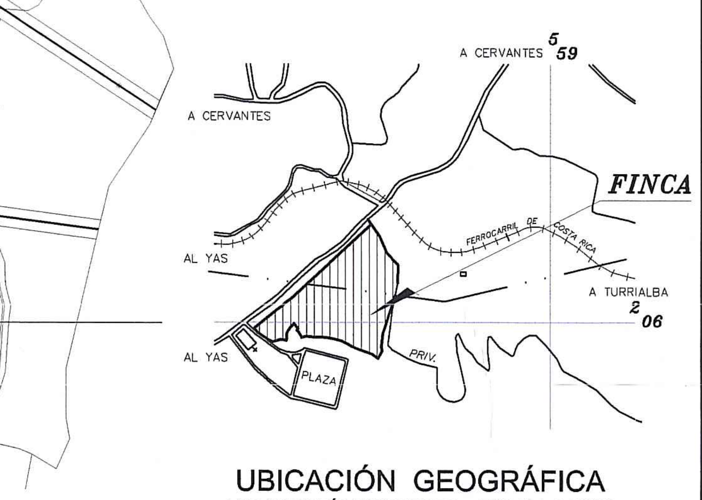

UBICACIÓN GEOGRÁFICA
HOJAS BIRRÍS Y CIPRESES ESCALA 1:10000

REV.	FECHA	DESCRIPCIÓN	REV.	APR.
4	20/04/10	Puerta trasera, dimensión de buques		
3	20/04/10	Rediseño de ventanas y altura de viga		
2	20/04/10	Se cambia viga corona por viga bloque		
1	04/03/10	Reposicionamiento de la vivienda.		

PROYECTO: Modificación #1.

CONJUNTO RESIDENCIAL EL BENEFICIO
CASA DE HABITACIÓN - 42m²

PROPIETARIO:

FUPROVI

PROVINCIA	CANTÓN	DISTRITO
03° CARTAGO	02° PARAÍSO	02° SANTIAGO

DESARROLLADORA:

FUPROVI
Central: (506) 247-0000
Fax: (506) 236-5178
Apartado: 1738-2100 Guadalupe, San Jose, Costa Rica.
E-mail: fuprovi@fuprovi.org
Sitio web: www.fuprovi.org

PROFESIONAL RESPONSABLE DISEÑO
NOMBRE : Arq. Helmer Pérez Martínez
FIRMA : Nº REG. : A-7838

PROFESIONAL RESPONSABLE DIRECCIÓN TÉCNICA
NOMBRE : Ing. FERNANDO MORA VEGA
FIRMA : Nº REG. : ICO- 3207

PROFESIONAL RESPONSABLE OBRA ESTRUCTURAL
NOMBRE :
FIRMA : Nº REG. :

PROFESIONAL RESPONSABLE DISEÑO E INSPECCIÓN ELECTRICA
NOMBRE : MARCELO PONTIGO A.
FIRMA : Nº REG. : IME-9710

PROFESIONAL RESPONSABLE OBRA MECÁNICA:
NOMBRE :
FIRMA : Nº REG. :

DISEÑO ASISTIDO POR COMPUTADORA: ©AutoCAD.
TÉCNICO: DT. Michel Chacón Castro

INFORMACIÓN REGISTRO PUBLICO
PROPIETARIO: CREDIBANJO S.A
Nº CATASTRO: C-970479-2005
CITAS: 3-142317-000

CONTENIDO:

PLANO GENERAL CONSTRUCTIVO
DE VIVIENDA TÍPICA

ESCALA	FECHA	LAMINA
INDICADA	MARZO 2010	18A / 18